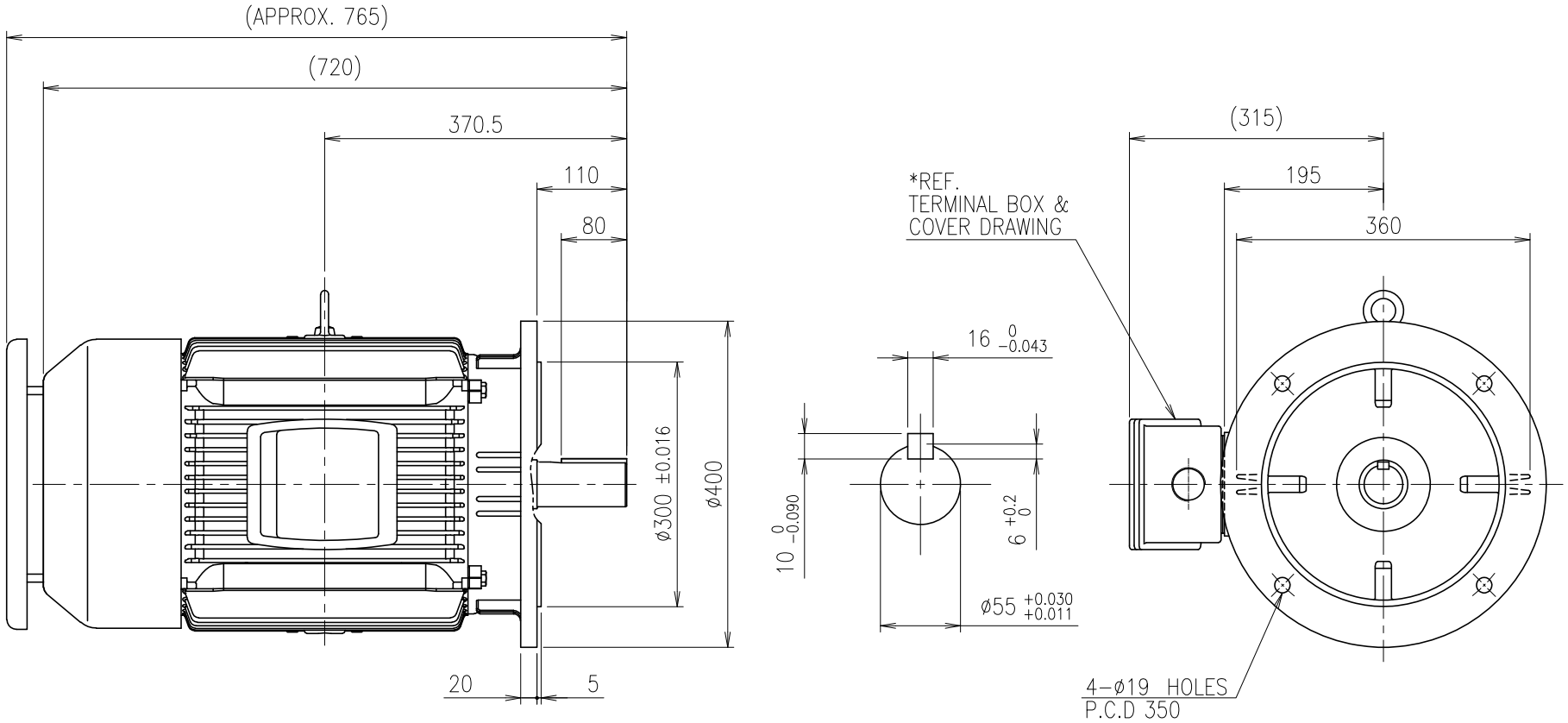

<NOTE>

1) TOLERANCE OF HOLES CONFORMS TO H14 OF ISO 2768.

No.	DATE	DESCRIPTION of REVISION

A4(297X210mm) FORM CE-14-0100-4A4 2013.11.20

HYOSUNG

TYPE A.C MOTOR 180L

DWG NAME	저압 유도전동기 외형도 OUTLINE DIMENSIONS				
DWG No.	ES1AS11662			UNIT	mm
				SCALE	1:8
DESIGNED	CHECKED	REVIEWED	APPROVED	DATE	2016-01-28
2016.01.29 이순의	2016.01.29 박종근		2016.01.29 고병욱	REVISION No.	00
				THIRD ANGLE PROJECTION	
REF. No.	–				C

The information written in this drawing is HYOSUNG's property, and may not be disclosed and/or reproduced without the prior official permission of HYOSUNG Corp.

이 도면상에 표시된 정보는 (주)효성의 소유이며 당사의 사전 서면동의 없이 무단사용을 금합니다.